エアー

AIR

エアーホース

■用途

流　　体	空気
最高使用圧力	1.0MPa
温　　度	−20℃〜＋60℃
使用場所	土木、トンネル工事、鉱山、一般工場等

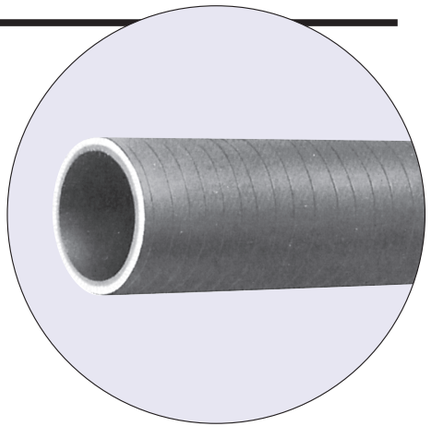

■特長

補強層はコード式であり、軽量で柔軟性に富み、耐圧性に優れています。

呼称(インチ)	内　径 ㎜	外　径 ㎜	仕　　様	最小曲げ半径 ㎜	重　量 kg/m	標準単長 m	品　　番
1	25.4	37.5	2CP	250	0.7	20	416−165−0A
1¼	31.8	42.5	2CP	320	0.8	20	416−205−0A
1½	38.1	49.0	2CP	380	0.9	20	416−245−0A
1¾	45.0	57.0	2CP	450	1.2	20	416−285−0A
2	50.8	65.5	2CP	500	1.7	20	416−325−0A
2½	63.5	80.5	2CP	650	2.3	20	416−455−0A
3	76.2	97.0	4CP	750	3.4	20	416−465−0A
4	101.6	123.0	4CP	1,000	4.7	20	416−485−0A

エアーサクション デリバリー ホース

■用途

流　　体	空気
使用圧力	−0.1〜＋1.0MPa
温　　度	−20℃〜＋60℃
使用場所	土木、トンネル工事、鉱山、一般工場等

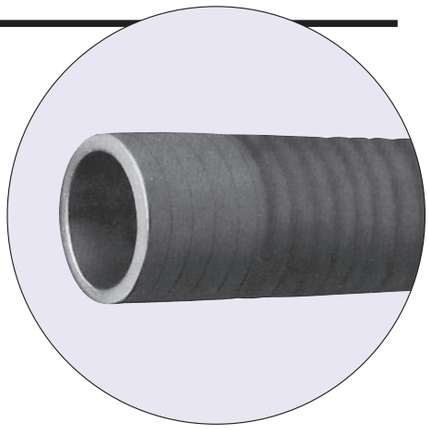

■特長

補強層はコード及びらせん状ワイヤーで補強し、可撓性に優れた構造になっています。
また、サクションにもご使用できます。

呼称(インチ)	内　径 ㎜	口元外径 ㎜	仕　　様	最小曲げ半径 ㎜	重　量 kg/m	製作単長 m	品　　番
2	50.8	(69)	2CP×1W×1P	400	2.2	0.5〜20	415−325−0A
2½	63.5	(83)	2CP×1W×1P	520	2.8	0.5〜20	415−455−0A
3	76.2	(97)	2CP×1W×1P	600	3.5	0.5〜20	415−465−0A
4	101.6	(127)	2CP×1W×1P	800	5.6	0.5〜20	415−485−0A
5	127.0	(152)	2CP×1W×1P	1,000	7.7	0.5〜20	415−505−0A
6	152.4	(185)	4CP×1W×1P	1,200	12.3	0.5〜20	415−525−0A

ご注意／1. 油を多量に含んだ空気にご使用の場合寿命が短くなる事があります。
2. 記載の範囲を超える条件でご使用しないで下さい（取扱いを誤ると破損の危険が有ります）。
3. 仕様及び使用条件が記載の範囲から外れるものについては、ご相談下さい。
4. カフス長さは内径の1.5倍が標準となります。

※本カタログの記載内容は、予告なく変更あるいは製品の製造を中止する場合があります。予めご了承ください。

NL型エアーバンドレスホース（ワイヤー入り）

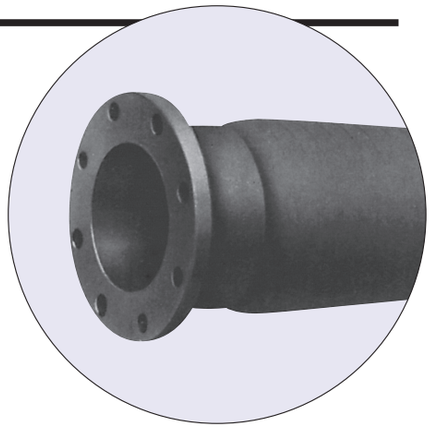

■用途

流　　体	空気
最高使用圧力	1.0MPa
温　　度	−20℃〜＋60℃
使用場所	土木、トンネル工事等

■特長

1. 補強層はコード及びらせん状ワイヤーで補強し、可撓性に優れた構造になっています。また、サクションにもご使用できます。
2. フランジの装着はNL型構造になっています。

呼称（インチ）	内　径 ㎜	仕　　様	最小曲げ半径 ㎜	ホース重量 kg/m	金具重量 kg/本	焼付重量 kg/本	最大単長 m
2	50.8	2CP×1W×1P	400	2.8	3.0	1.6	20
2½	63.5	2CP×1W×1P	520	3.5	4.2	2.3	20
3	76.2	2CP×1W×1P	600	4.2	4.4	2.9	20
4	101.6	4CP×1W×1P	800	7.6	5.2	4.4	20
5	127.0	4CP×1W×1P	1,000	8.9	8.0	6.5	20
6	152.4	4CP×1W×1P	1,500	12.5	11.0	9.6	20

※金具重量はJIS10Kフランジを両端に取付けた場合を示します。

ご注意／1.各サイズのホース仕様については当社窓口にお問い合わせ下さい。
2. NL型フランジは締め過ぎない様にご注意願います。
3. 記載の範囲を超える条件でご使用しないで下さい（取扱いを誤ると破損の危険が有ります）。

エルスターエアーホース

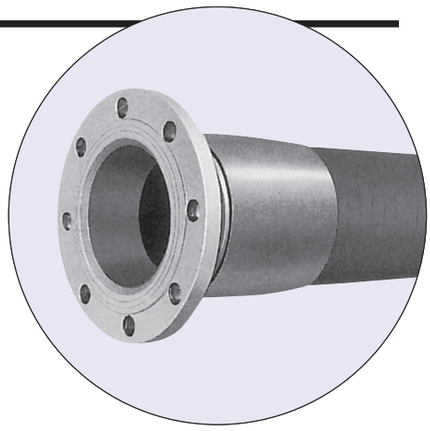

■用途

流　　体	空気
最高使用圧力	1.0MPa
温　　度	−20℃〜＋60℃
使用場所	土木、トンネル工事、一般工場施設等

■特長

1. ご使用現場の状況に応じて、ワイヤーレス構造になっており、軽量で柔軟性に富み、取り扱いが容易です。
2. 金具の装着は当社の技術の粋を集めた内筒拡大加締を採用しています。（金具とホースの内面段差がありません）

呼　称 インチ	内　径 ㎜	外　径 ㎜	重　量 kg/m	最小曲げ半径 ㎜	仕　様
2	50.8	64.4	1.5	500	4CP
2½	63.5	78.1	2.0	650	4CP
3	76.2	91.8	2.6	750	4CP
4	101.6	119.6	3.7	1,000	4HCP
5	127.0	145.4	4.9	1,300	4HCP
6	152.4	173.0	6.5	1,500	6HCP

ご注意／1.記載の範囲を超える条件でご使用しないで下さい（取扱いを誤ると破損の危険が有ります）。
2. 仕様及び使用条件が記載の範囲から外れるものについては、ご相談下さい。

※本カタログの記載内容は、予告なく変更あるいは製品の製造を中止する場合があります。予めご了承ください。

エアー

AIR

エアー

高圧エアーホース

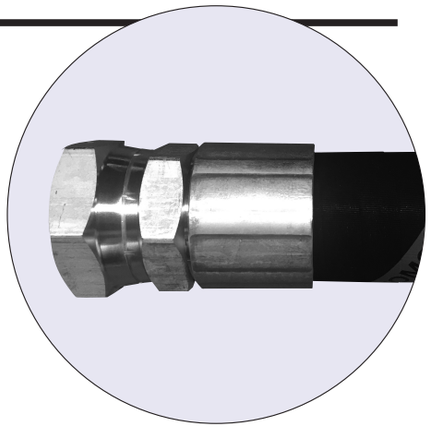

■用途

流　　体	空気（オイルミスト含む）
最高使用圧力	下記参照
温　　度	0 ～ 60℃
使用場所	土木現場等

■特長

1. 補強層はコード式であり、軽量で柔軟性に富み、配管作業や取り回しも容易です。
2. 内面ゴムは耐油性ゴムを用いており、給油式高圧コンプレッサーでも問題無くご使用頂けます。
3. 金具取付はHM-Ass'yであり、No.1（管用テーパーおねじ）ならびに No.5（管用平行めねじ（おすシート）に対応しています。

呼称(インチ)	内　径 ㎜	外　径 ㎜	仕　　様	最高使用圧力 ㎜	最小曲げ半径 ㎜	重　量 kg/m	最大単長 m
2	50.8	63.8	2HCP	2.5	600	1.6	20
2½	63.5	79.1	2HCP	1.7	760	2.3	20
3	76.2	100.6	4HCP	1.7	900	4.2	20

ご注意／1.即納対応は2インチ（φ 50.8) のみとなります。(製品長＝ 10m、20m)
2. ドライエアー対応についてはご相談下さい。

※本カタログの記載内容は、予告なく変更あるいは製品の製造を中止する場合があります。予めご了承ください。