ケミカル

CHEMICAL

ブチルホース（ケミカルホース）

■用途

流　　体	各種酸・アルカリ・腐蝕性薬品
最高使用圧力	1.0MPa
温　　度	−30℃〜＋80℃
使用場所	化学薬品工場、一般工場等

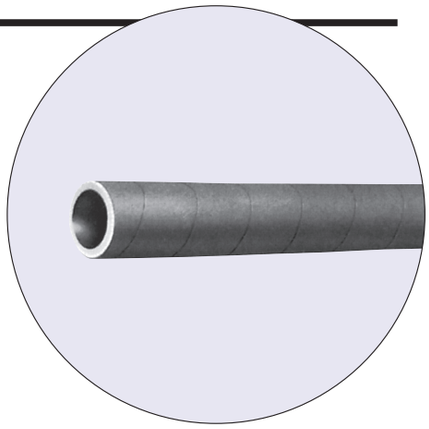

■特長

1. 内面ゴムはブチルゴムを主体にした配合で、酸、アルカリに対する抵抗性に優れております。
2. 補強層に合成繊維コードを使用しておりますので柔軟性に富んでおり、軽量で取扱いが容易です。

呼称(インチ)	内　径 ㎜	内　径 ㎜	仕　　様	最小曲げ半径 ㎜	標準単長 m	品　　番
¾	19.0	31.5	2CP	190	20	366−125−0A
1	25.4	39.0	2CP	250	20	366−165−0A
1¼	31.8	44.0	2CP	320	20	366−205−0A
1½	38.1	52.5	2CP	380	20	366−245−0A
2	50.8	65.0	2CP	500	20	366−325−0A
2½	63.5	83.0	4CP	650	20	366−455−0A
3	76.2	100.0	4CP	750	20	366−465−0A
4	101.0	124.0	4CP	1,000	20	366−485−0A

ブチルローリーホース（ケミカルローリーホース）

■用途

流　　体	各種酸・アルカリ・腐蝕性薬品
最高使用圧力	0.7MPa
温　　度	−30℃〜＋80℃
使用場所	ローリー車、貨車、化学工場、一般工場等

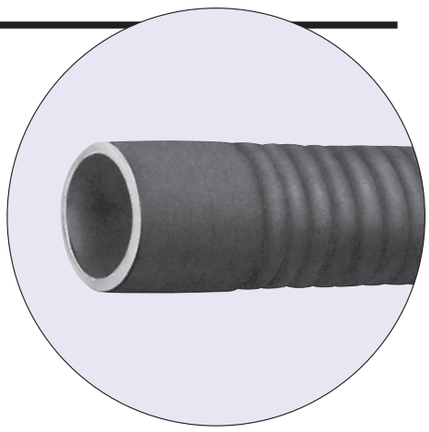

■特長

1. 内面ゴムはブチルゴムを主体にした配合で酸、アルカリに対する抵抗性に優れています。
2. 補強層は合成繊維コード及びらせん状ワイヤーで補強されたカフス付きホースです。サクション及びデリバリーにご使用いただけます。

呼称(インチ)	内　径 ㎜	口元外径 ㎜	仕　　様	最小曲げ半径 ㎜	重　量 kg/m	製作単長 m	品　　番
1½	38.1	(57.0)	2CP×1W×1P	380	1.7	0.5〜20	365−244−0A
2	50.8	(73.0)	2CP×1W×1P	500	2.4	0.5〜20	365−324−0A
2½	63.5	(87.0)	2CP×1W×1P	650	3.2	0.5〜20	365−454−0A
3	76.2	(100.0)	2CP×1W×1P	750	4.0	0.5〜20	365−464−0A
4	101.6	(128.0)	2CP×1W×1P	1,000	5.9	0.5〜20	365−484−0A

ご注意／1. 流体については、「ケミカルホースの各種流体に対する耐性」47ページ〜49ページを参照下さい。
2. 記載の範囲を超える条件でご使用しないで下さい（取扱いを誤ると破損の危険が有ります）。
3. 仕様及び使用条件が記載の範囲から外れるものについては、ご相談下さい。
4. カフス長さは内径の1.5倍が標準となります。

※本カタログの記載内容は、予告なく変更あるいは製品の製造を中止する場合があります。予めご了承ください。

ブチル バンドレス ホース

■用途

流　　体	各種酸・アルカリ・腐蝕性薬品
使用圧力	1.0MPa
温　　度	−30℃〜＋80℃
使用場所	船舶、化学工場等

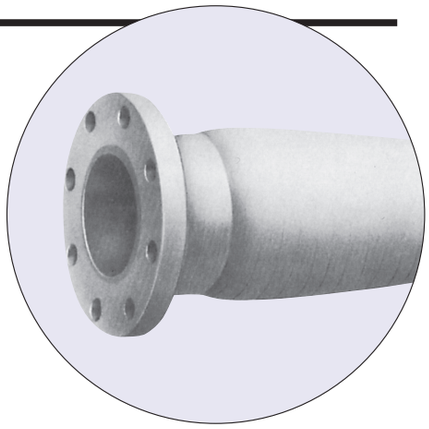

■特長

1. 内面ゴムはブチルゴムを主体にした配合で酸、アルカリに対する抵抗性に優れています。また、流体に悪影響を及ぼしません。
2. 補強層に合成繊維コード及びらせん状ワイヤーが入っており可撓性に優れた構造になっています。サクション及びデリバリーにご使用いただけます。
3. 金具の装着はNL型構造であり、金具部分にゴムライニングされていますので、流体による金属の腐蝕がございません。

呼称(インチ)	内　径 ㎜	仕　　様	最小曲げ半径 ㎜	ホース重量 kg/m	金具重量 kg/本	焼付重量 kg/本	最大単長 m
2	50.8	2CP×1W×1P	500	2.3	3.0	1.8	20
2½	63.5	2CP×1W×1P	650	3.1	4.2	2.3	20
3	76.2	2CP×1W×1P	750	4.0	4.4	2.9	20
4	101.6	2CP×1W×1P	1,000	5.8	5.2	4.3	20
5	127.0	4CP×1W×1P	1,250	9.0	8.0	6.3	20
6	152.4	4CP×1W×1P	1,800	11.3	11.0	9.2	20

※金具重量はJIS10Kフランジを両端に取付けた場合を示します。

ご注意／1. NL型フランジは閉め過ぎない様にご注意願います。
2. 流体については、「ケミカルホースの各種流体に対する耐性」47ページ〜49ページを参照下さい。
3. 記載の範囲を超える条件でご使用しないで下さい（取扱いを誤ると破損の危険が有ります）。
4. 仕様及び使用条件が記載の範囲から外れるものについては、ご相談下さい。

※本カタログの記載内容は、予告なく変更あるいは製品の製造を中止する場合があります。予めご了承ください。