耐摩耗

ABRASION
RESISTANT

エルスター WR型

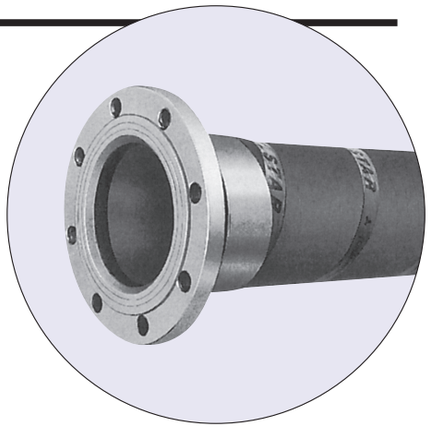

■用途

1. シールド工法用土砂、レキ等の吸排出用
2. 一般土木工事泥水等の吸排出用
3. 基礎打設ボーリング工事リバース用
4. コンクリート、モルタル圧送用
5. 耐摩耗性、曲げ性、耐圧性を要求される用途全般
6. その他排水用、エアー用、弱酸、弱アルカリ用等

■特長

1. 内・外面ゴムに超耐摩耗性ゴムを使用しています。
2. 金具装着は当社の技術の粋を集めた内筒拡大加締を採用しています。（金具とホースの内面段差がありません）
3. 外面が平滑なため、移動の際にひっかかりません。
4. ゴムの特性上曲げぐせが残らず、冬期でも硬くならず年中同じ使い良さです。
5. 樹脂ホースと比べても重量、曲がりとも遜色ありません。
6. 曲半径5D（ホース内径の5倍）でも決して折れません。

シリーズ仕様一覧

商品名	内径 Inch	内径 ㎜	外径 ㎜	最高使用圧力 MPa	最小曲げ半径 ㎜	ホース重量 kg/m
WR10	2	50.8	67.0	1.0	255	2.1
	2.5	63.5	82.0	1.0	320	2.7
	3	76.2	95.0	1.0	375	3.7
	4	105.0	122.0	1.0	525	4.6
	5	130.8	154.0	1.0	750	7.4
	6	152.4	174.0	1.0	900	7.8
	8	203.2	228.0	1.0	1600	13.0
	10	254.0	283.0	1.0	2000	20.3
	12	304.8	341.0	1.0	2400	32.3
	14	355.6	401.0	1.0	2800	48.3
WR20	2	50.8	72.0	2.0	300	2.7
	2.5	63.5	85.0	2.0	380	3.4
	3	76.2	101.0	2.0	450	4.9
	4	105.0	128.0	2.0	630	6.3
	5	130.8	161.0	2.0	900	9.1
	6	152.4	182.0	2.0	1200	10.4
	8	203.2	240.0	2.0	1600	17.8
	10	254.0	301.0	2.0	2000	29.2
	12	304.8	351.0	2.0	2400	40.0
WR40	3	76.2	105.0	4.0	450	5.3
	4	105.0	133.0	4.0	630	7.4
	6	152.4	191.0	4.0	1200	13.9
	8	203.2	254.0	4.0	1600	23.5
	10	254.0	308.0	4.0	2000	36.3
	12	304.8	360.0	4.0	2400	42.7
WR60	2	50.8	77.0	6.0	300	3.4
	3	76.2	110.0	6.0	450	6.4
	4	105.0	145.0	6.0	630	10.2
	6	152.4	195.0	6.0	1200	15.1

※本仕様は改良のため変更する場合があります。

ご注意／1.極端に曲げ半径を小さくすると閉塞や局部摩耗の原因となりますので出来るだけ曲げ半径を大きく取って下さい。
2. 記載の範囲を超える条件でご使用しないで下さい（取扱いを誤ると破損の危険が有ります）。
3. 仕様及び使用条件が記載の範囲から外れるものについては、ご相談下さい。

※本カタログの記載内容は、予告なく変更あるいは製品の製造を中止する場合があります。予めご了承ください。